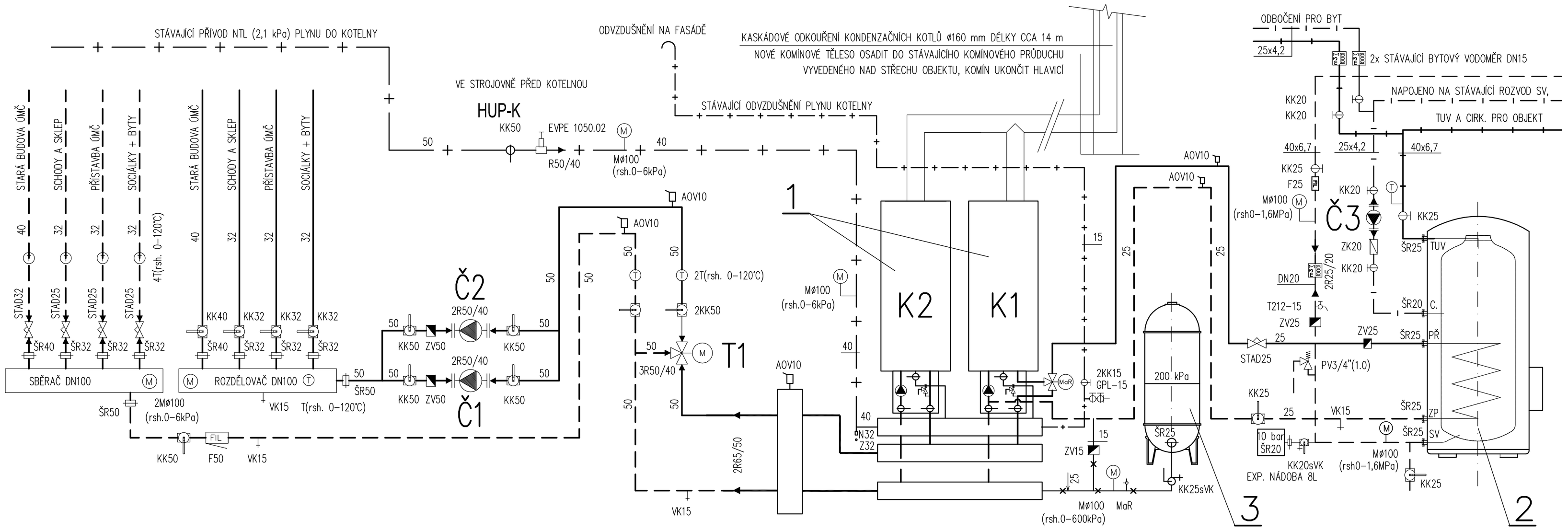

PLYNOVÁ KOTELNA III. KATEGORIE DLE ČSN 07 0703

LEGENDA:

- PŘÍVODNÍ POTRUBÍ TOPNÉ VODY
- ZPĚTNÉ POTRUBÍ TOPNÉ VODY
- EXPANZNÍ POTRUBÍ
- NTL ROZVOD PLYNU
- ODVZDUŠNĚNÍ ROZVODU PLYNU
- STUDENÁ VODA
- TEPLÁ UŽITKOVÁ VODA
- CIRKULACE

1	KASKÁDOVÁ JEDNOTKA BUDERUS LOGAMAX PLUS GB 162–65 S KASKÁDOVÝM RÁMEM, PŘIPOJOVACÍ A ČERPADLOVOU SKUPINOU, ČERP. SKUPINA PRO K1 S TŘÍCESTNÝM VENTILEM TEPELNÝ PŘÍKON 2x 62 kW, SOUČTOVÝ PŘÍKON KOTELNY 124 kW, NTL ZP 13,06m3/hod	1 kpl.
2	NEPŘÍMOTOPNÝ ZÁSOBNÍKOVÝ OHŘÍVAČ TUV BUDERUS SU200, OBJEM 200 L	1 ks
3	EXPANZNÍ NÁDOBA EXPANZOMAT M, 200 L., 200 kPa	1 ks
Č1	ČERPADLO GRUNDFOS, TYP MAGNA 40–120F, 230 V, 450 W, 2.0A, M=6,45 m3/h, H=54 kPa – STÁVAJÍCÍ	1 ks
Č2	ČERPADLO GRUNDFOS, TYP MAGNA 40–100F, 230 V, 180 W, 1.24A, M=6,45 m3/h, H=54 kPa	1 ks
Č3	ČERPADLO GRUNDFOS, TYP UPS 25–40B(1), 230 V, 60 W, 0,26 A	1 ks
T1	TROJCESTNÝ SMĚŠOVACÍ VENTIL ESBE, TYP VRG 131 40–25, DN40, kv25, (S EL. POHONEM DODÁVKA MaR)	1 ks

KONSTRUKČNÍ KANCELÁŘ – JIŘÍ BASAŘ, DRUŽICOVÁ 807/29, PRAHA 6
TEL.:603/82 74 80 IČO: 112 33 796 E-mail:jbasar@seznam.cz

VYPRACOVAL	PROJEKTANT	ZODP.PROJEKTANT	Č. PARÉ
J. BASAŘ		J. BASAŘ	

OBJEDNATEL MČ Praha 20, Jívanská 647, 193 21, Praha – Horní Počernice	MĚŘÍTKO	FORMÁT	DATUM	STUPEŇ
OBJEKT **REKONSTRUKCE TECHNOLOGIE PLYNOVÉ KOTELNY V OBJ. ÚMČ PRAHA 20** **Jívanská 647/10, Praha 9 – Horní Počernice**		3 A4	01.2012	DPS
	ZAKÁZKOVÉ ČÍSLO			
	NÁZEV			Č.VÝKRESU
NÁZEV **Schéma zapojení kotelny**	*TECHNOLOGIE*			**D3**